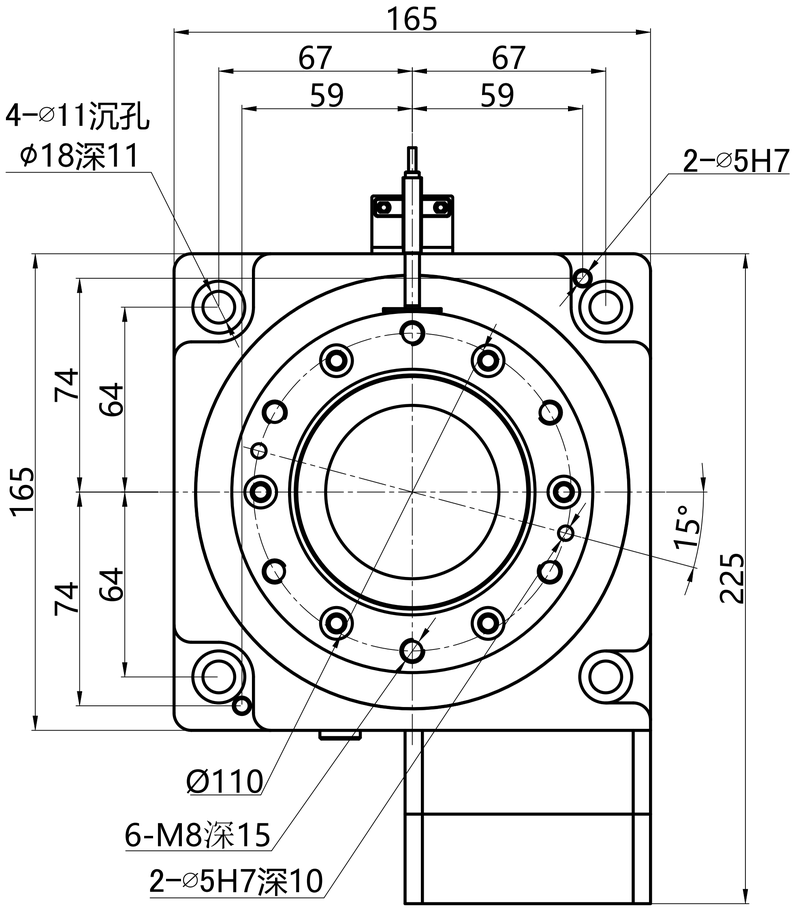

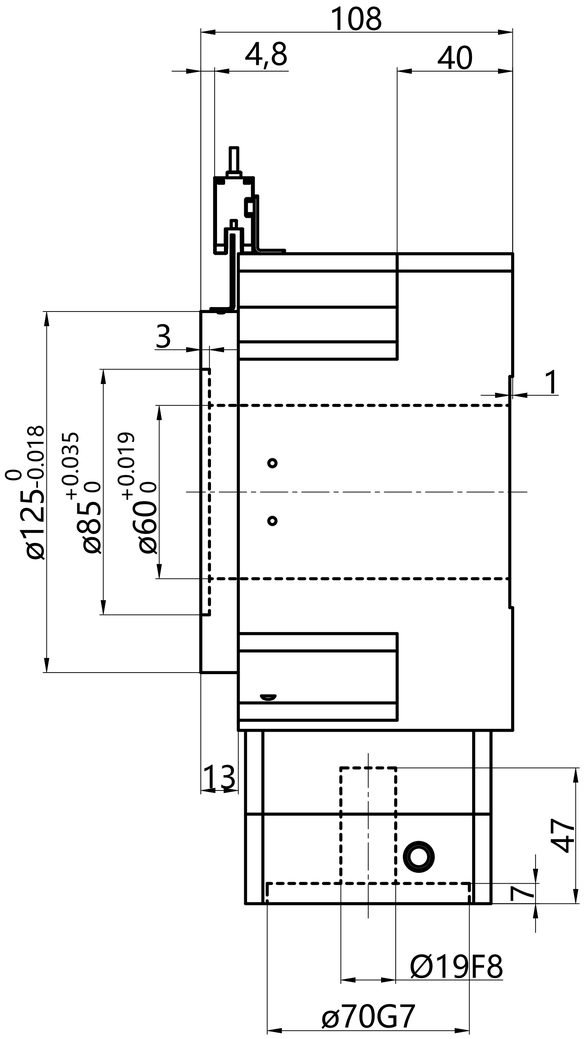

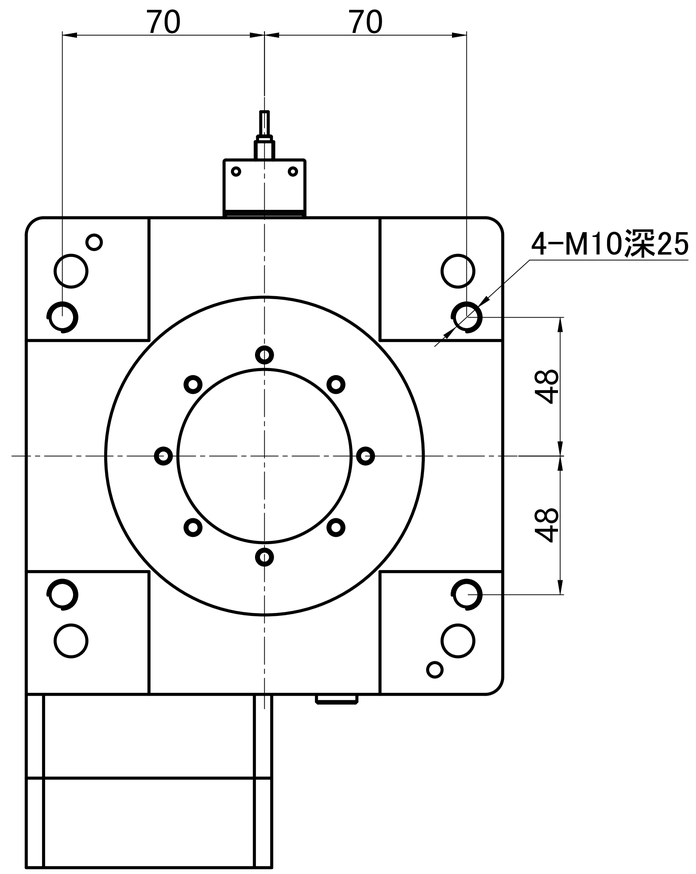

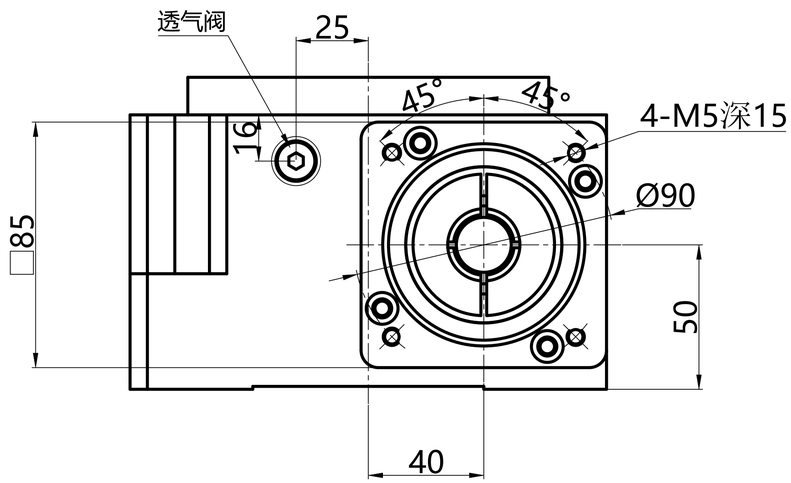

减速比 i	30				
额定输出扭矩 N.m	330				
最大输出扭矩 N.m	3倍额定输出扭矩				
轴承结构	交叉滚子轴承	容许惯性力矩 N.m	110	防护等级 IP	50
容许轴向负载 N	13500	扭转刚性 N.m/arcmin	37	润滑方式	长效润滑
容许径向负载 N	13500	精度寿命 h	20000 （间歇运转）	传动效率 %	90
容许盘面转速 rpm	200 （间歇运转）	定位精度 arcmin	≤1	噪音 dB	≤63
旋转平台同心度 mm	≤0.01	反复定位精度 arcsec	≤30	重量 kg	8.9
旋转平台平行度 mm	≤0.01	适配伺服马达 W	750	安装方式	任意
倾覆力矩 N.m	1420	适配步进马达	86步进	设计承重 kg	120

标记	处数	分区	更改文件号	签名	年月日
设计			标准化		
校对					
审核					
工艺			批准		

深圳卓创传动科技有限公司

中空旋转平台减速机

ZCH165-30
-19-70-90-M5

阶段标记	重量	比例
		1:1

共 张 第 张

电话：0769-88007050
传真：0769-88007052
www.zcxxjsj.com