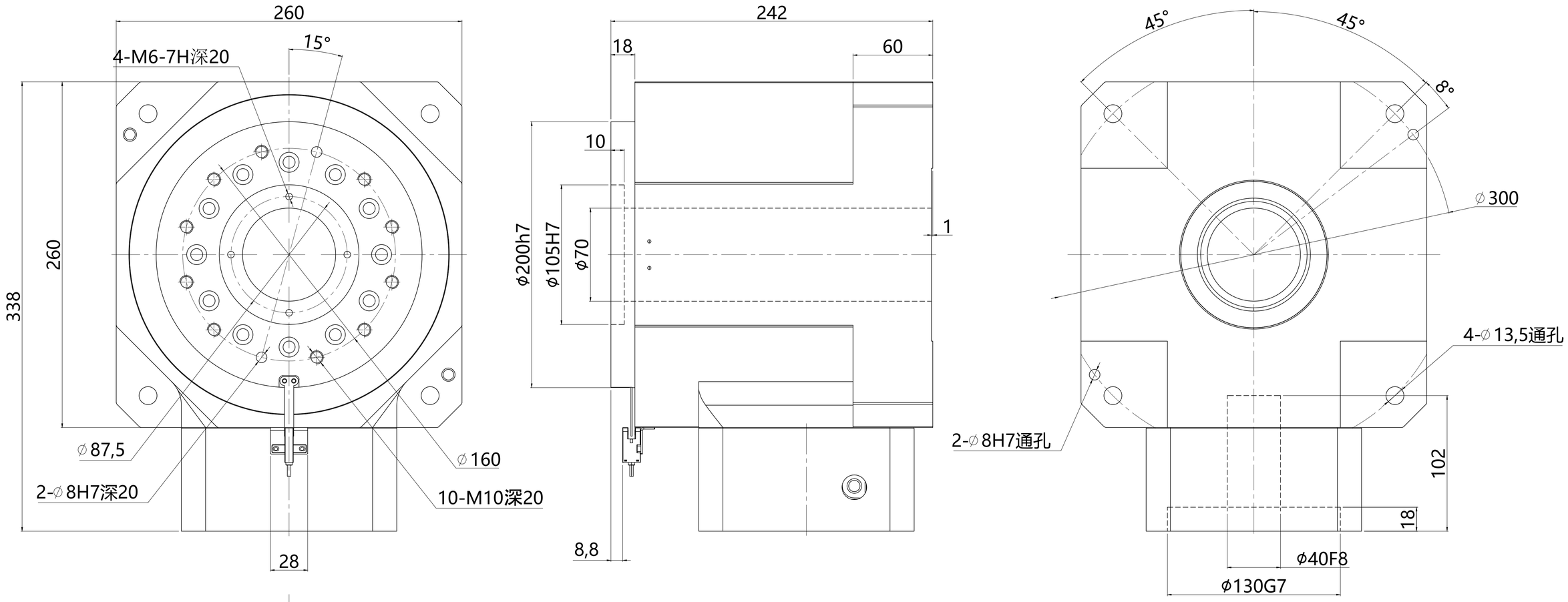

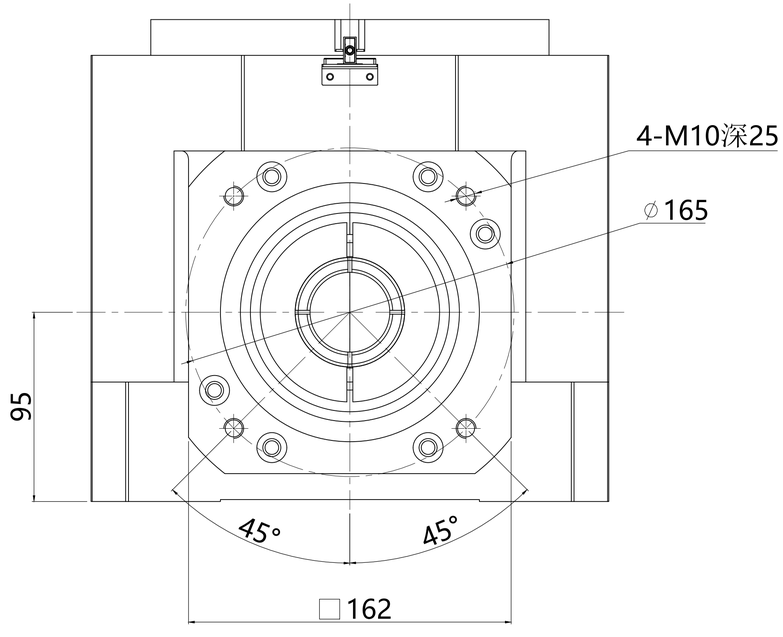

标记	处数	分区	更改文件号	签名	年月日	
设计			标准化			
校对						
审核						
工艺			批准			

深圳卓创传动科技有限公司

中空旋转平台减速机

ZCM260-
40-130-165-M10

阶段标记	重量	比例
		1:1

共 张 第 张

电话：0769-88007050
传真：0769-88007052
www.zcxxjsj.com