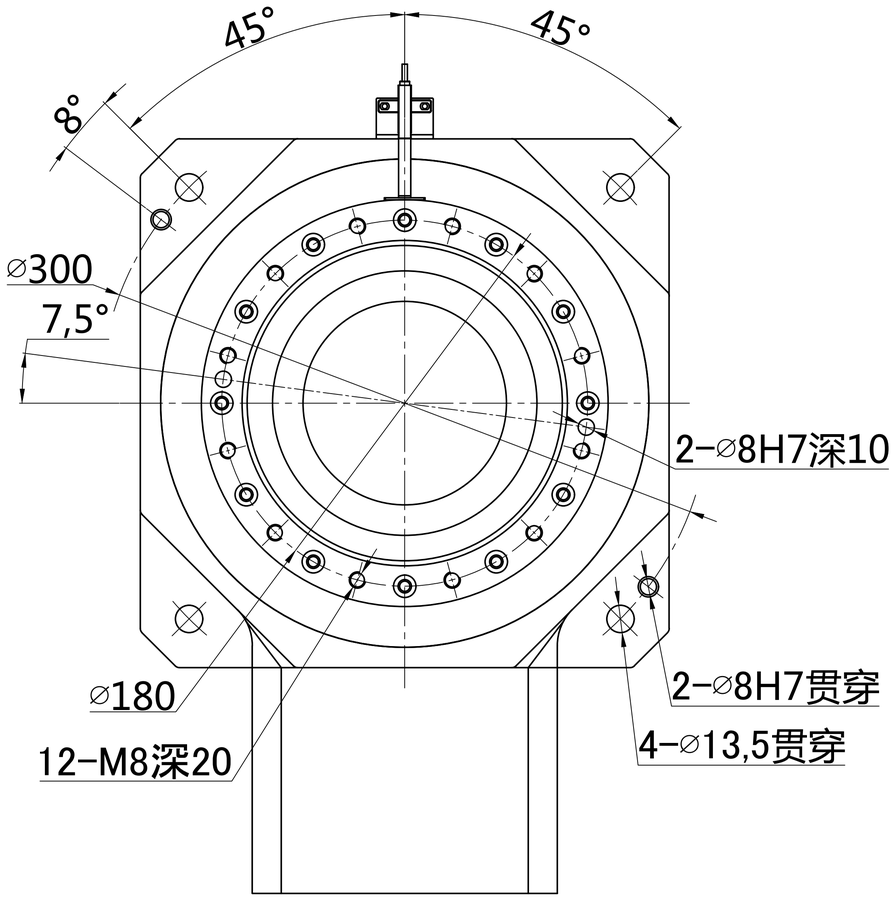

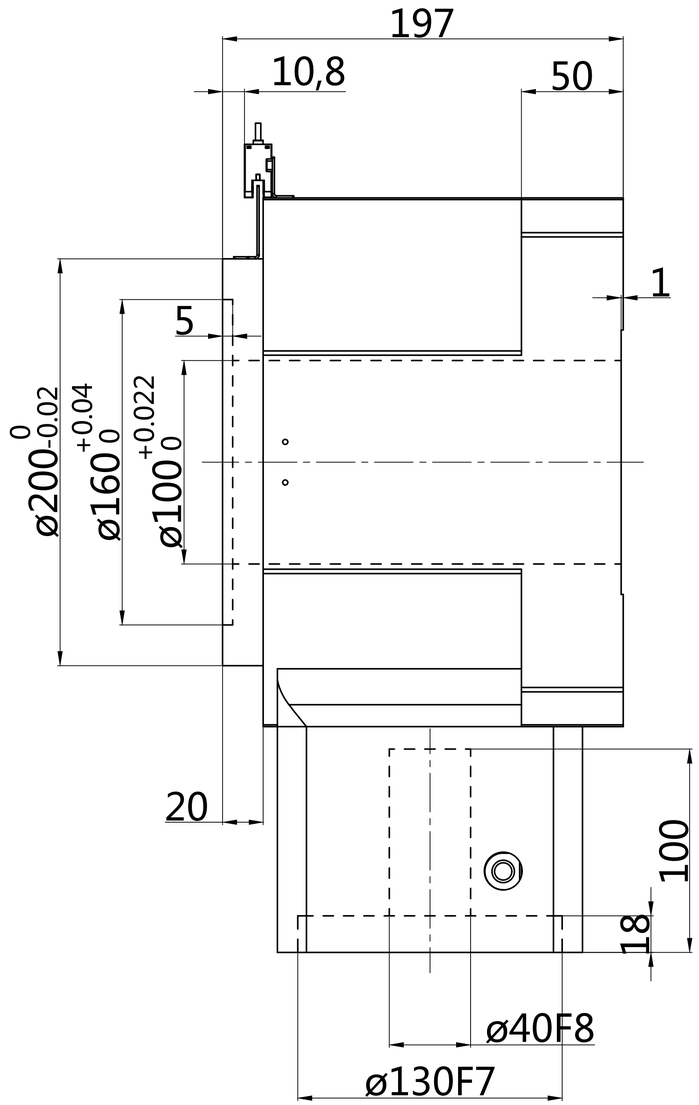

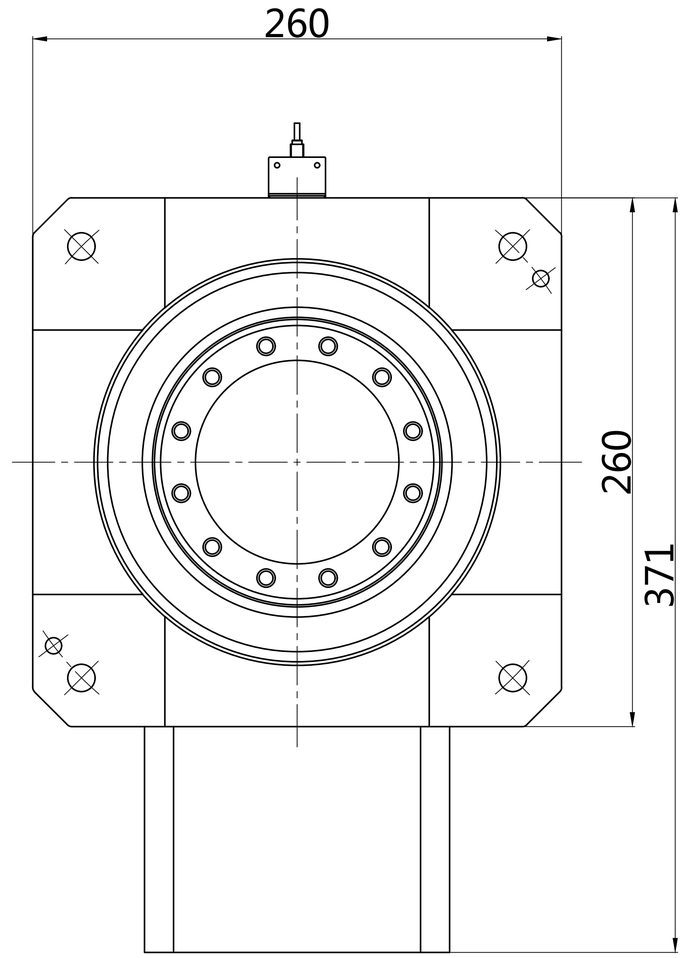

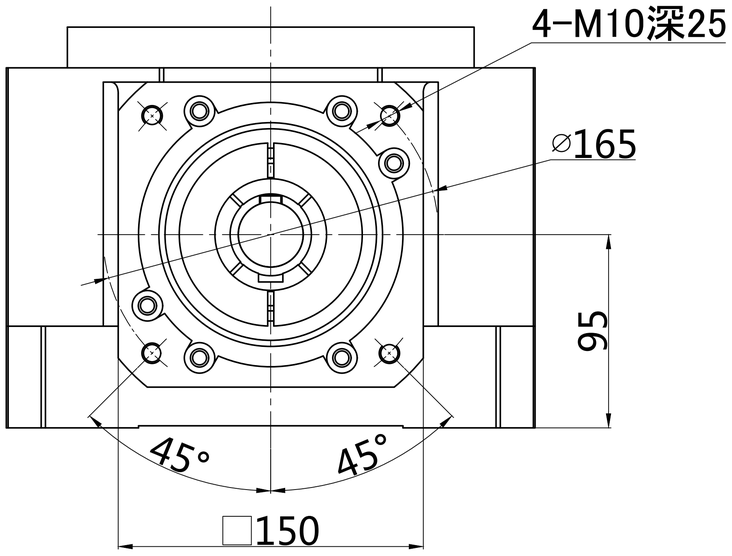

标记	处数	分区	更改文件号	签名	年月日	深圳卓创传动科技有限公司	
设计			标准化			中空旋转平台减速机	ZCM260-3 (40-130-165-M10)
校对						阶段标记 / 重量 / 比例 1:1	电话：0769-88007050 传真：0769-88007052 www.zcxxjsj.com
审核							
工艺			批准			共 张 第 张	